СП-8/2-07.01.000СБ

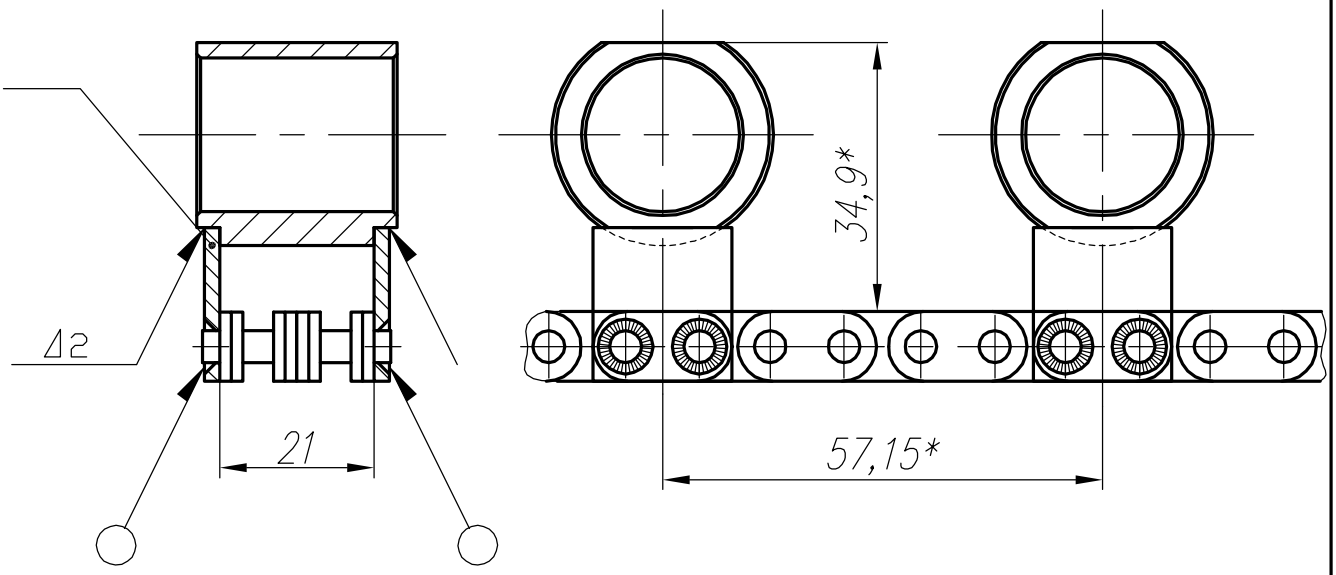

					СП-8/2-07.01.000СБ		
Изм.	Лист	N докум.	Подп.	Дата	Цепь привода	Лит.	Масса	Масшт.
Разраб.		Жукова		02.2006				1:1
Пров.						Лист	Листов 1
Утв.							

Первое применение

Справочный N

Подп. и дата

Инв. N дубл.

Взам. инв. N

Подп. и дата

Инв. N подл.